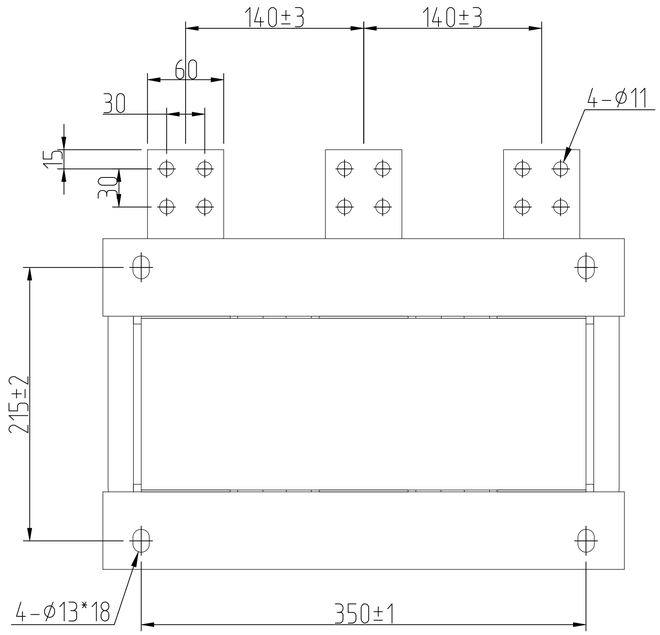

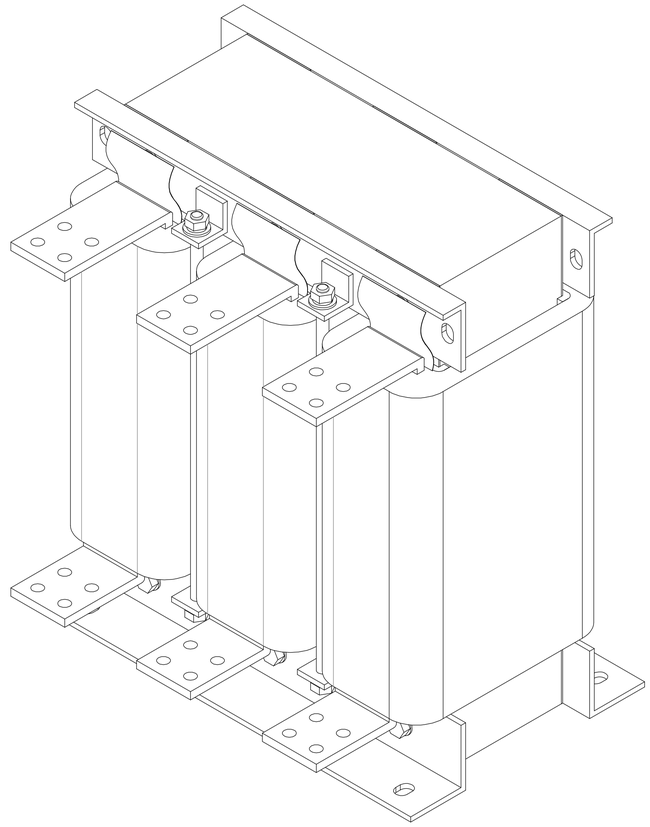

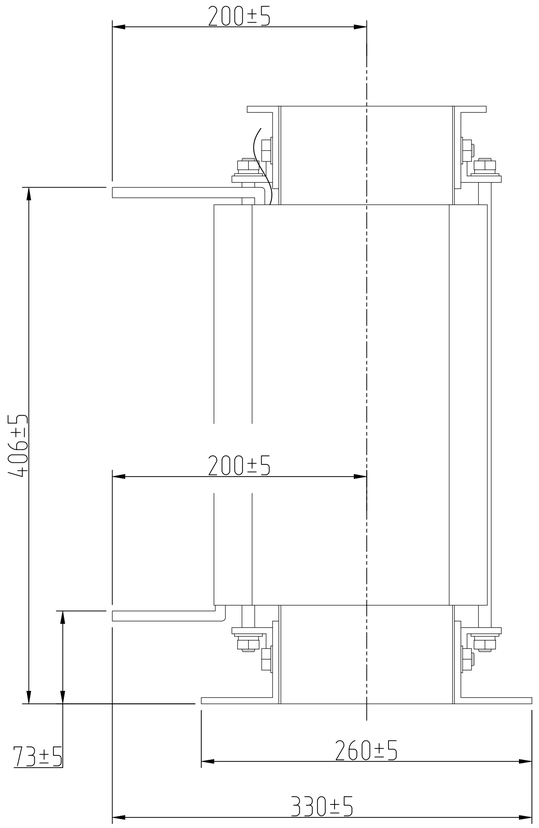

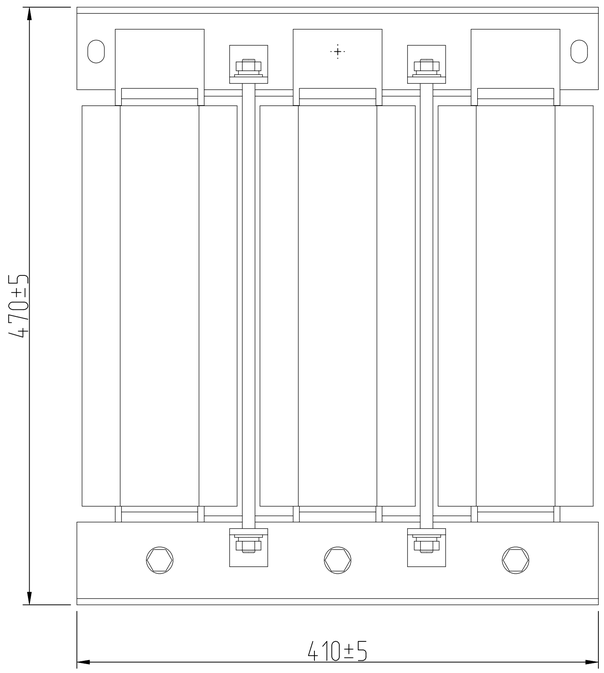

Технические требования

1. Номинальный ток: 1200 А
2. Номинальная индуктивность: 0.010 мГн ± 10 %
3. Номинальное напряжение: 660 В
4. Частота: 50 Гц
5. Степень защиты: IP00
6. Мощность: 1120 кВт

Изм.	Кол.уч	Лист	N док.	Подп.	Дата				
						Дроссель выходной АСО-С-1200-Т6	Стадия	Лист	Листов
									1
						Габаритный чертеж	VEDA MC		

Согласовано

Взам. инв. №

Подп. и дата

Инв. N подл.